FAST FILL SYSTEMS

Leader in Quality and Innovation

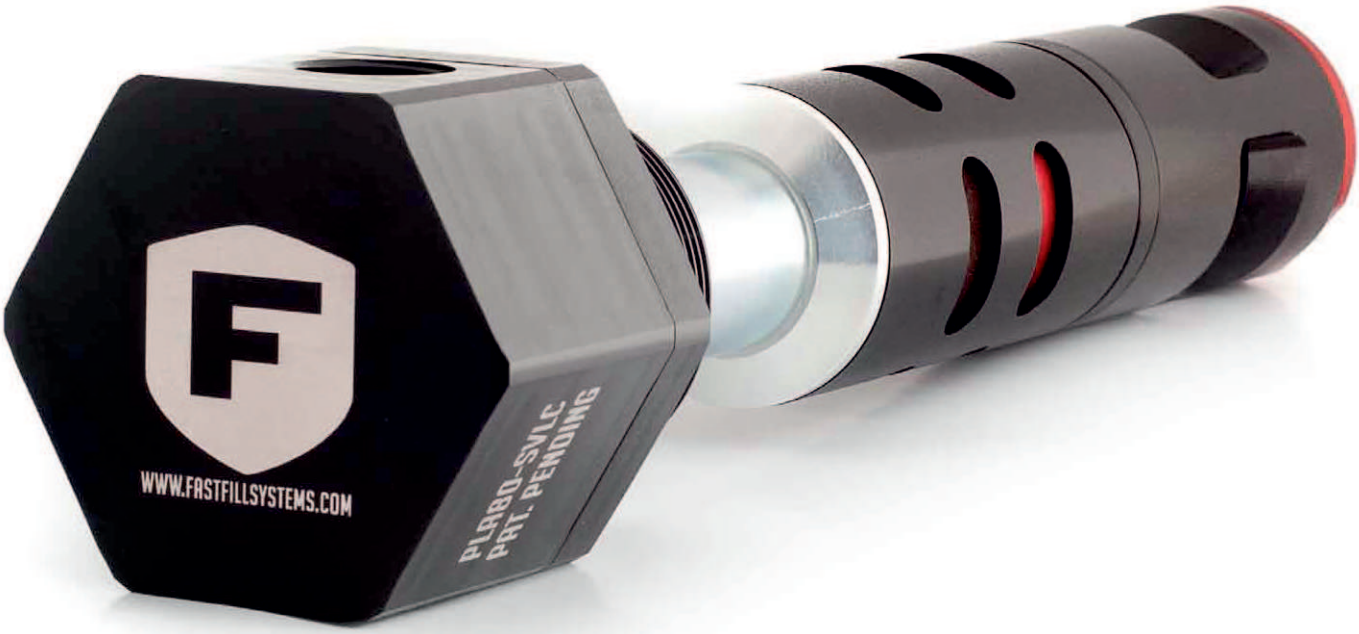

2014 ТЕХНИЧЕСКИЙ КАТАЛОГ

Контакты

140180, МО, Г. ЖУКОВСКИЙ УЛ. МИЧУРИНА 9, ОФИС 25

+7 499 4290988

MUFTAPRO@GMAIL.COM

MUFTAPRO.RU / MUFTAPRO.COM

СОДЕРЖАНИЕ

Кран топливозаправочный	3
Клапан заправочный	8
Клапан вентиляционный	9
Система без давления	10
Быстроразъёмные соединения	13
Соединения Matrix	17
Техподдержка	21
Каталожные номера FFS/Wiggins/CAT	22
Декларации	25
Сертификаты	26

Copyright © 2014
Все права защищены.
Запрещается копирование документа целиком или его частей. Запрещено использовать весь материал или части материала содержащегося в документе без разрешения FastFillSystems и официального дистрибьютора ООО "МУФТА ПРО".

Большинство комплектующих производится на месте, на заводе в штате Юта США (Utah USA).

FastFillSystems использует свои собственные станки с ЧПУ для производства практически всех металлических компонентов.

FastFillSystems не использует детали иностранного производства

www.muftapro.ru / www.muftapro.com
+7 499 429 09 88

www.nozzletechusa.com
+1.801.491.3600

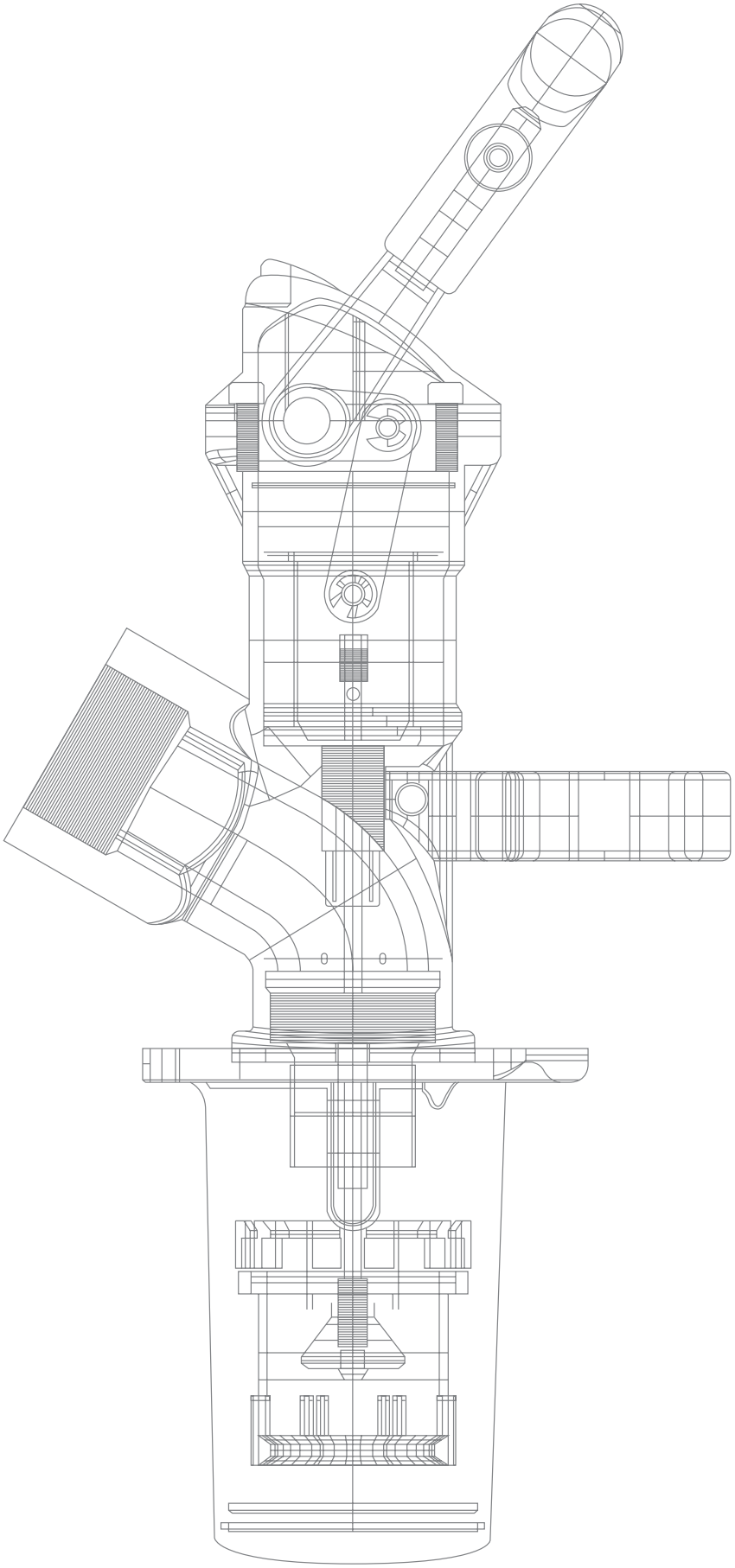

2014 Технический каталог

N150Cp

Топливозаправочный кран CLASSIC - это полностью металлический кран с хорошо знакомыми пользователям компонентами.
Кран хорошо зарекомендовал себя в течение длительного времени эксплуатации.

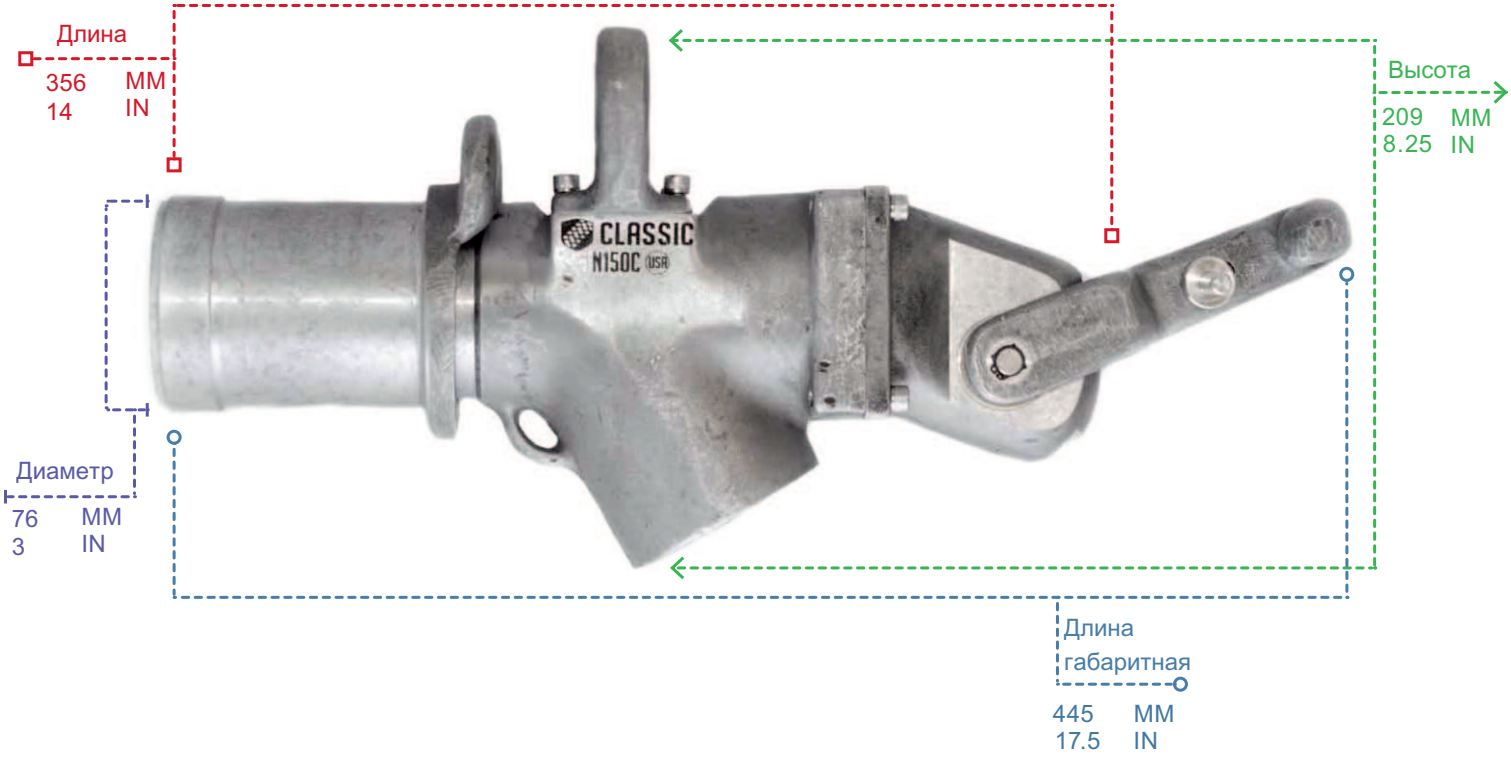

P,max		V,max		V,min		G/DN		m, кран		Механизм фиксации
5.17	BAR	567	Л/Мин	94.5	Л/Мин	38.1	MM	3.515	КГ	Сталь
75	PSI	150	GPM	25	GPM	1-1/2	IN	7.75	LBS	

N150PBp

Топливозаправочный кран PitBoss (N150PB) идеально подходит людям, которые ищут надёжное решение для заправки дизельным топливом.
Замковый механизм Elastodog и запорный клапан пистонного типа значительно повышают надежность крана.

- Не скользящее покрытие крана
- Металлические детали крана включая внутренние
- Настоятельно рекомедуется всегда использовать грязезащитные пробки сопла

ВАРИАНТЫ

Стандарт с пробкой	N150PBp
Для шахт	N150PBU
Химически стойкий	N150PB-BR

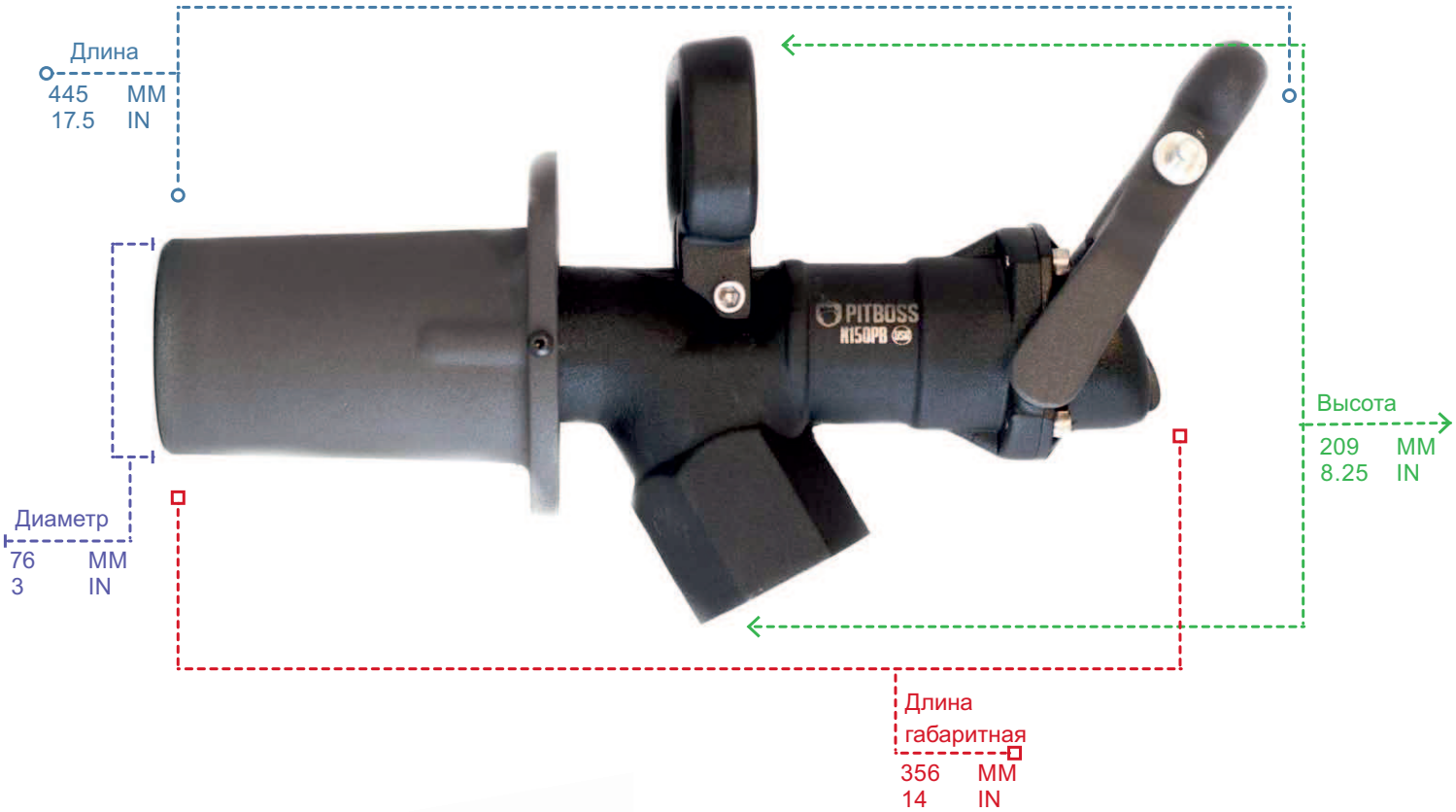

P,max		V, max		V, min		G/DN		m, кран		Механизм фиксации
5.17	BAR	567	Л/Мин	94.5	Л/Мин	38.1	MM	2.948	КГ	Elastodog
75	PSI	150	GPM	25	GPM	1-1/2	IN	6.5	LBS	

N150PSLp

Кран SURELOCK уже доказал свою надёжность даже в самых суровых условиях эксплуатации.
Кран настроен для удовлетворения потребностей конечного потребителя.
Его прочный, полностью металлический и с толстой стенкой основной корпус, делает его оптимальным для тяжёлых условий эксплуатации.
Безопасный механизм фиксации клапана состоит из двенадцати шариков из нержавеюшей стали.
Доступны варианты запорного клапана либо диафрагменного типа, либо пистонного.
Это наш самый универсальный кран

- Порошковое, не скользящее покрытие крана
- Мощная конструкция для длительной эксплуатации
- Механизм фиксации из шариков из нержавеющей стали
- Выдерживает экстремальные температуры

ВАРИАНТЫ

Стандарт с пробкой	N150SLp
Диафрагменный	N150SL
Диафрагменный 2"	N150SL-2
Высокоскоростной 2" (800 л/мин)	N150SL800
Высокоскоростной 2" пистонный	N150PSL800

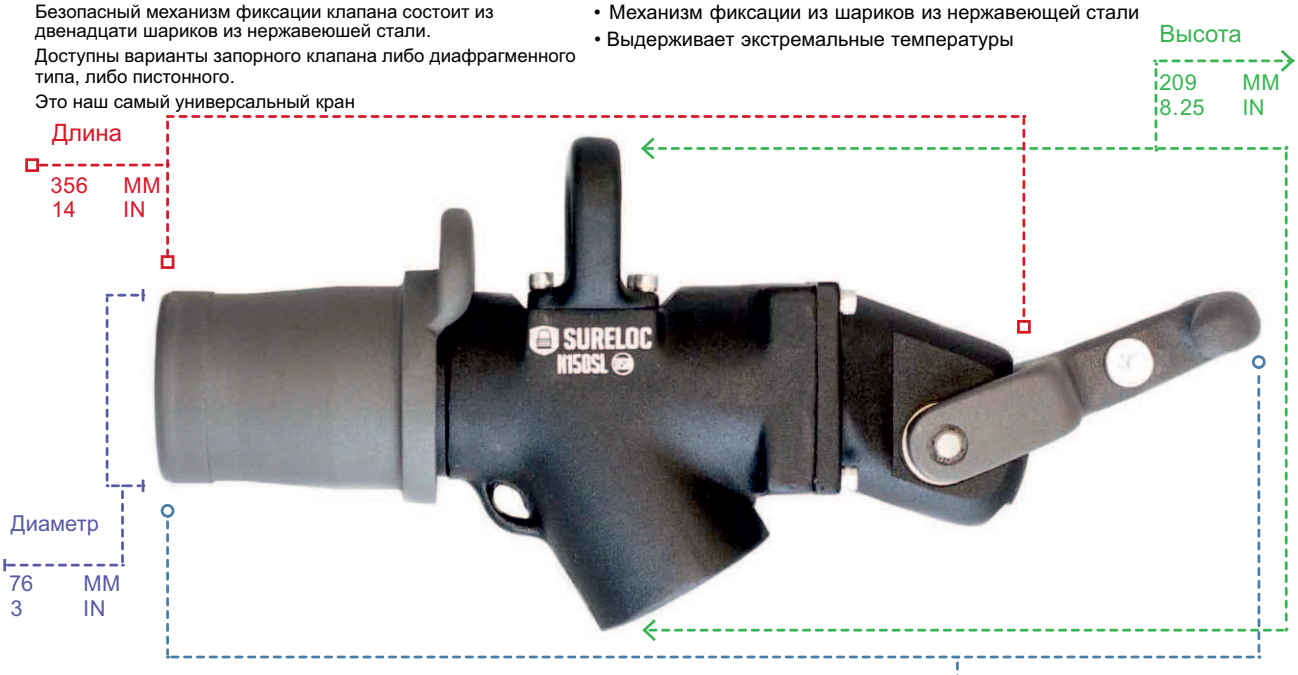

P, max		V,max		V,min		G/DN		m, кран		Механизм фиксации
5.17	BAR	567	Л/Мин	94.5	Л/Мин	38.1	MM	3.6	КГ	
75	PSI	150	GPM	25	GPM	1-1/2	IN	7.9	LBS	шарики SS
		800 Series		800 Series		800 Series		*Только для 2" кранов		
		800	Л/Мин	567	Л/Мин	50.1	MM			
		211	GPM	150	GPM	2	IN			

K A150A, A150B, A150C

Адаптор

Для заправки стандарным способом.
Подходят для всех моделей кранов.

K S150, S200, S215

Муфта поворотная

Защита шланга от перекручивания

N150Tp

Кран TITAN сочетает в себе элементы крана PitBoss, чтобы создать наиболее компактный и лёгкий топливозаправочный кран в отрасли.

В дополнение к замковому механизму Elastodog и пистонному запорному клапану мы предлагаем сменный пистонный механизм, который позволит конечному пользователю самостоятельно произвести замену и вернуть кран в рабочее состояние

- Порошковое, не скользящее покрытие крана
- Компактный и лёгкий дизайн
- Замковый механизм Elastodog
- Изготовлен из металла

Картридж

Сменный картридж	N150TRC

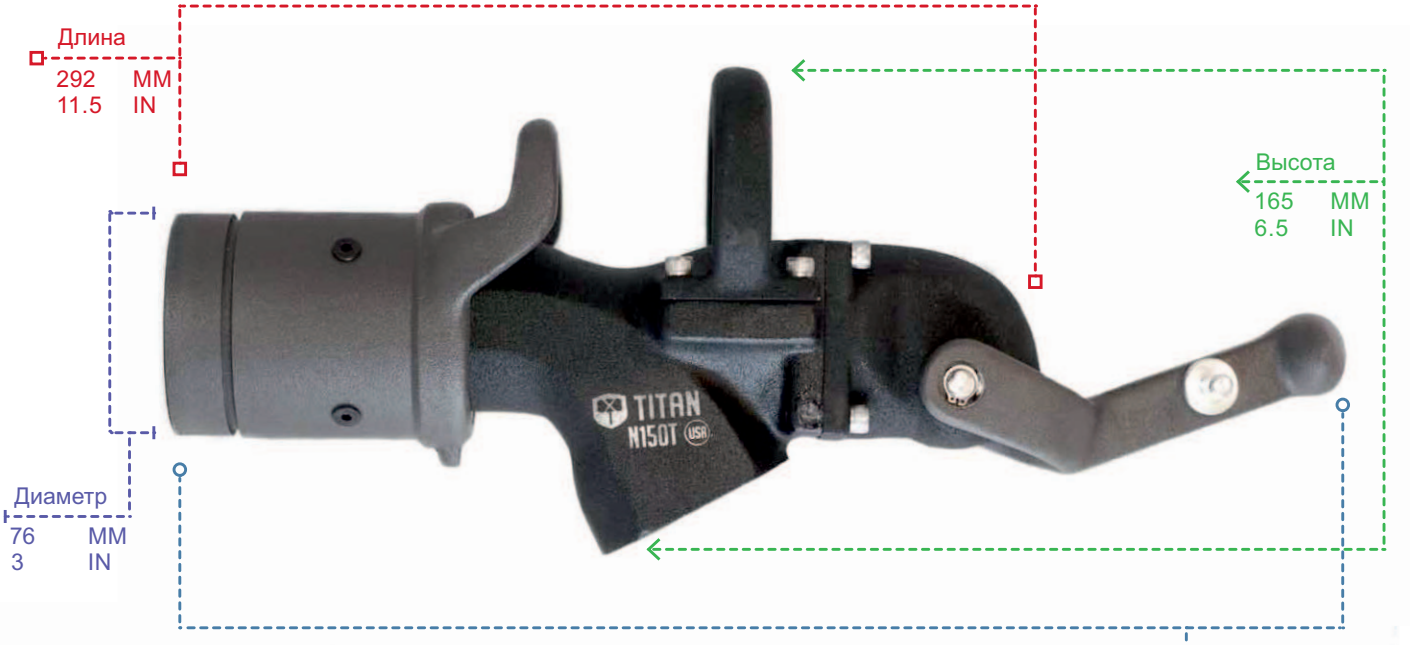

P,max		V,max		V,min		G/DN		m, кран		Механизм фиксации
5.17	BAR	567	Л/ М	94.5	Л/ М	38.1	MM	2.645	КГ	Elastodog
75	PSI	150	GPM	25	GPM	1-1/2	IN	6.625	LBS	

K R150SW

Инструмент

Торцевой инструмент для монтажа, замены повреждённых или изношенных топливных клапанов

K AB2

Муфта аварийная

Для защиты оборудования от повреждения и пролива топлива в случае аварии. Размеры: 1 ", 1 1/4", 1 1/2", 2", 3"и 3 1/4"

N150Rp

Raptor соединяет в себе наши лучшие решения.
Замковый механизм Elastodog.
Надёжная конструкция для долгой эксплуатации

- Замковый механизм Elastodog, как у PitBoss
- Надёжен, как SURELOCK

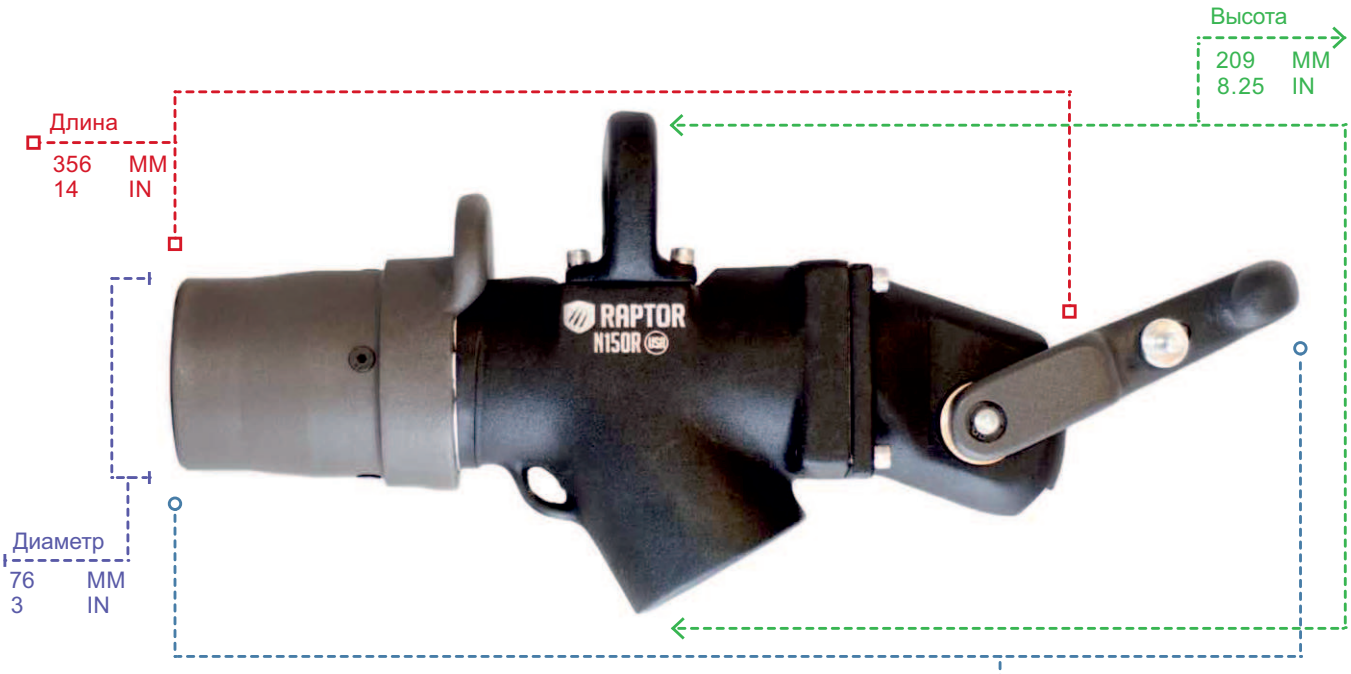

P,max		V,max		V,min		G/DN		m, кран		Механизм фиксации
5.17	BAR	567	Л/Мин	94.5	Л/Мин	38.1	MM	3.629	КГ	Elastodog
75	PSI	150	GPM	25	GPM	1-1/2	IN	8	LBS	
		800 Series		800 Series		800 Series				
		800	Л/Мин	567	Л/Мин	50.1	MM			
		211	GPM	150	GPM	2	IN			

K FFF4C

Фланец под приварку

Конструкция монтажного фланца под приварку обеспечивает надежную установку топливных клапанов R150S, R150CV и PLA150-M SV

K FFF5C

Фланец болтовой

Конструкция монтажного фланца с болтовым креплением обеспечивает надежную установку топливных клапанов R150S, R150CV и PLA150-M SV.

R150CVc

Запатентованная конструкция обратного клапана позволяет топливу течь только в одном направлении. Заправочные клапана установленные в корпус обратного клапана могут меняться многократно без опорожнения топливного бака.
Сведена к минимуму возможность кражи топлива из бака.
Проверено:
Конструкция клапана совместима со всеми кранами крупных производителей.

R150CVSW

Обратный клапан

Инструмент

Ключ позволяет устанавливать и демонтировать клапана R150CV. Его также можно использовать с клапанами R150SW и R150CVR

P, Max		Безопасность	Конструкция	Решение	Решение	G/DN	Клапан для замены
5.17 75	BAR PSI	Устраняет потенциальные протечки топлива	Никелированная сталь. Анодированный алюминий.	Замена без опорожнения	Нет кражи топлива	2” NPT	R150CVRc

R150Sc

Наш стандартный заправочный клапан выполнен из никелированной стали для длительного срока службы.
Обеспечивает работоспособность до скорости потока в 800 л / мин (211 GPM).
Полностью совместим со всеми кранами крупных производителей.
Доступные варианты отсечного давления: 7, 9, 11 и 12 PSI.

P, Max		Совместимость	Конструкция	Решение	Решение	G/DN	Клапан из алюминия
5.17 75	BAR PSI	Совместим со всеми кранами крупных производителей	Никелированная сталь. Анодированный алюминий.	Алюминий клапан вместо пластика	Доступно несколько вариантов давлений для отключения	2” NPT	R150SAc

Вентиляционные клапаны

Вентиляционные клапана имеют решающее значение при заправке бака топливом. Стандартная топливная система должна создавать избыточное давление в топливном баке, чтобы вызвать отключение топливозаправочного крана. Наша металлическая конструкция вентиляционного клапана обеспечивает превосходную надежность и универсальность. Доступно более ста различных конфигураций.
Для установки требуется в верхней части бака отверстие диаметром 2 ” или резьбовая муфта 2" NPT .

V150

Стандарт

Стандартный клапан.
Типовой размер патрубка 5".
Доступны:
7" - V150L7
12"-V150L12

V150D

Антивандал

Уменьшает возможность кражи топлива из бака.
Не совместим с V150W.

V150SR

Защита

Защитный клапан.
Используется с V150. Используется для защиты бака от разрыва от избыточного давления.
Срабатывает при давлении 13 PSI, когда кран не закрылся.

V150W

Свисток

Подаётся звуковой сигнал при достижении давления в баке 5-7 PSI.
Служит для подачи сигнала оператору на окончание заправки.

V150A

Муфта

2” FNPT - полумуфта для монтажа в топливном баке при отсутствующем резьбовом отверстии 2" NPT.
Требуется сварка.

V150C

NPT

Имеет на выходе резьбой адаптер 1" для удалённого отвода паров топлива от места установки клапана.

V150B

Фланец

Обычно используется при отсутствующем резьбовом отверстии 2" NPT.
Требуется нарезать резьбу для болтового крепления.
Уплотнение входит в комплект, болты нет.

V150H

Скорость

Клапан для скоростей заправки свыше 550 л/мин.
Сохраняет работоспособность до 1130 л/мин.

Фильтрующие системы

Защита топливного бака от пыли.
Двойной обратный клапан позволяет воздуху свободно выходить из бака через большие вентиляционные отверстия со скоростью до 1130 л/мин и входить обратно в бак, но уже через 3 мкм фильтр.

FFV150-PL

Прямой монтаж

Система для прямого монтажа.
Порт для фильтра 1"

FFV150-LP

Прямой монтаж

Система для прямого монтажа.
Порт для фильтра 1"

FFV150

Удалённый монтаж

Система для удалённого монтажа.
Кронштейн в комплекте

FFV150-HV VB

Большой объём

Вакуумный и обратный клапан с входным отверстием 2" NPT для защиты бака от повреждений.
Для работы со скоростью свыше 1130 л/мин.

Избыточное давление открытия : 1.5 PSI.
Вакуум, давление открытия : - 0.25 PSI.

Система без давления

Система заправки без давления обеспечивает автоматическое отключение подачи топлива в бак без увеличения давления в баке. Эта система закрывает запорный клапан зонда, когда уровень жидкости в баке находится на определённом уровне. Обычно 90-95% от максимальной вместимости.

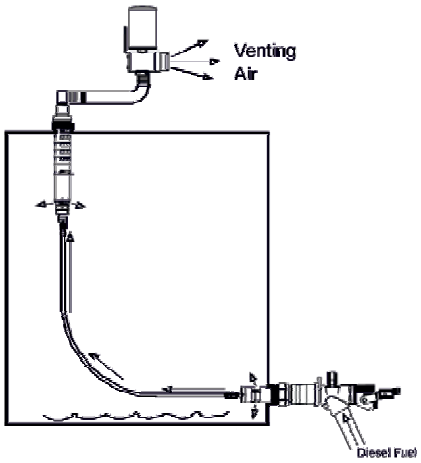

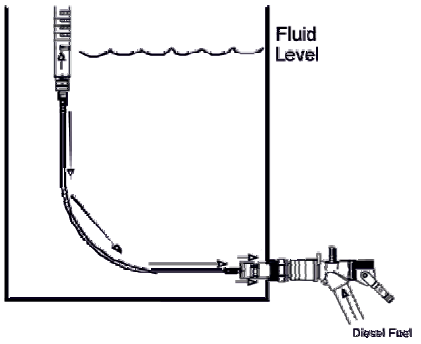

Эта система была разработана для использования с чувствительными к давлению кранами, таких как Pitboss и Sureloc.
Для использования с не чувствительными к давлению кранами, таких как наш N150SB, рекомендуется использовать системы с реле давления и реле насоса.

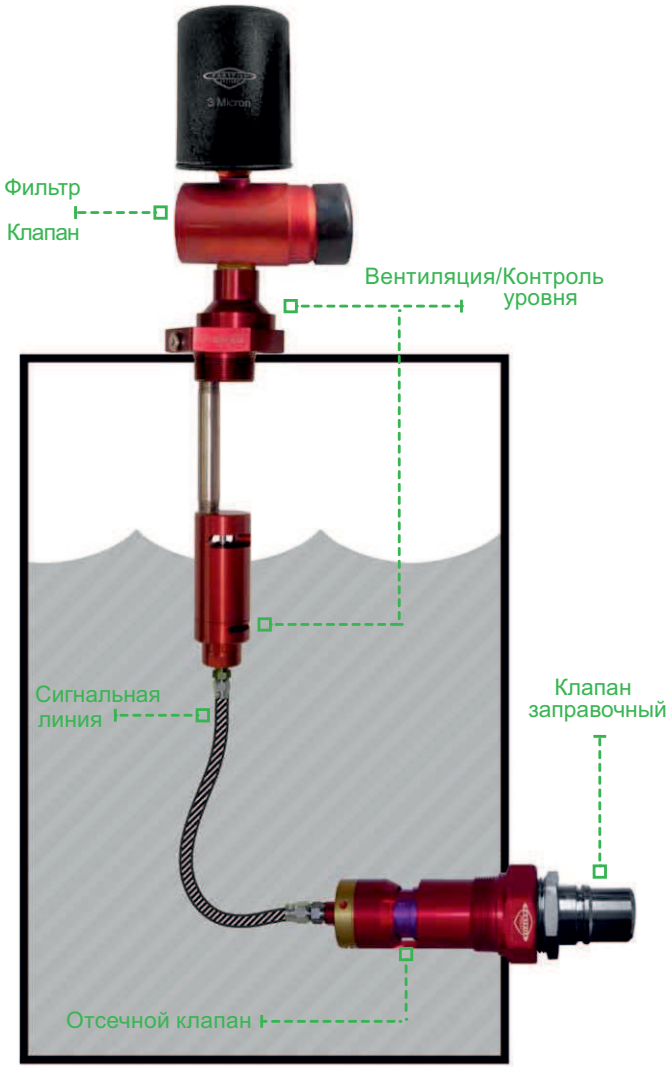

PLA150-M VLCE

Вентиляция/ контроль уровня

Системы контроля уровня в своей работе используют 5” уровни из трубопровода 1/2” NPT для отсечки подачи топлива в бак. При этом, более чем на 80% машин и оборудовании используемых во всем мире, стандартный размер длины трубы составляет 5” и эта длина может быть изменена. Система VLCE включает дополнительный набор 1/2” ниппелей с длиной 2” и 3”, резьбовой уплотнитель Loctite для безопасной эксплуатации.

Есть специально сконструированные 4" системы VLCE с защитой от переполнения больших топливных резервуаров.
Для их установки и эксплуатации требуется 16" свободного пространства.

PLP-6

Сигнальная линия

Сигнальная линия изготовлена из нержавеющей стали, армирована плетёной внешней оболочкой. Может быть установлена как внутри бака, так и снаружи. Стандартная длина 10". Может быть изготовлена любой длины.

P, Max		P, Min		V, Min		V, Max		P, отсечка подачи	
517	kPa	35	kPa*	95	Л/Мин	568	Л/Мин	48	kPa
75	PSI	5	PSI	25	GPM	150	GPM	7	PSI
						800	Л/Мин*		
						200	GPM*		

* Давление в кране. Элементы установленные между насосом и краном могут приводить к снижению давления.

* Скорость 200 GPM/ 800 LPM возможна только при использовании кранов модели SURELOCK, например N150SL

H PLA150-M SV

Отсечной клапан

Стандартный клапан для системы без давления.
Предназначен для установки непосредственно в топливный бак. Требуется резьба 2” NPT в баке и 8-10” свободного пространства для установки. V - Max 800 л/мин. Заправочный клапан может быть установлен непосредственно или дистанционно.
(см. AD150 и AD150J).

H PLA150-M SVEBH

Отсечной клапан

Фланец разработан для монтажа взамен фланца FFF5C.
Поверхностный монтаж сигнальных линий #6 JIC.

H PLA150-M RRM2

Выносной монтаж

Разработан для монтажа оборудования, включая заправочный клапан (R150CVRc-J) и сигнальной линии #6 JIC.

H PLA150-M SV61-E

Отсечной клапан

Фланец с болтовым креплением с установленным клапаном 2" код 61.
Поверхностный монтаж сигнальных линий #6 JIC.

H PLA150-M SV FE

Отсечной клапан

Фланец для установки двух клапанов.
Поверхностный монтаж сигнальных линий #6 JIC.

H PLA150-M EP

Evac порт

Клапан для опорожнения топливного бака. Также можно использовать кран N150SB.

H PLA150-M VF

Фланец

Фланец для вентиляционного клапана для CAT 120mm 6 болтов.

H AD150J

Адаптер 2" JIC

Адаптер для монтажа клапанов 2" JIC

H AD150

Адаптер 2" NPT

Адаптер для монтажа клапанов 2" NPT

H N150SB

Кран

Кран изготовлен из алюминия.
12 фиксирующих шариков из нержавеющей стали, ребристая насечка, два воротниковых уплотнения.
Заправляет быстрее, чем большинство высокопроизводительных кранов.

H R150-TL70-J

Клапан Twist Lock

2 штуки. 70mm “Twist Lock”
Клапан для систем без давления.

H PLA150-M PTF

Фланец для пластикового бака

Фланец для пластикового бака.
Резьба 2" NPT для систем без давления.

H PLA150-M PTSF

Адаптер для пластикового бака

Адаптер для пластикового бака.
Резьба 2" NPT для систем без давления. Хорошо работает с баками производства CAT.

H PLA150-M RF

Фланец

Фланец 2" NPT. Соответствует CAT#221-5303.

H PLA80-SVLC

Малый бак

Система PLA80, революционная система заправки без давления. Эта система "всё-в-одном " со стандартным 2" NPT портом для монтажа в баке. Позволяет заправлять один или несколько баков одновременно. Когда уровень топлива достигнет отметки 90-95% от максимального объёма бака, клапан автоматически закроется. Функция автоматического отключения работает со всеми нашими кранами и скоростью заправки до 302 л/мин. Вентиляционный клапан с фильтром значительно снижает возможность загрязнения топлива пылью.
Этот продукт с компактным дизайном и простотой установки идеально подходит для вспомогательной карьерной техники, сельского хозяйства, малого строительства, транспортных компаний и т.д.

Features

Система, которую легко контролировать

- Заполнение и вентиляция через один блок
- Система без давления
- Автоматическое заполнение бака
- Выносной монтаж заправочного клапана
- Выносной или прямой монтаж вентиляционного клапана
- Линия заполнения 1 1/4" FNPT
- Линия вентиляции 1" FNPT
- Стандартный вес: 3.92 lbs | 1.78 кг

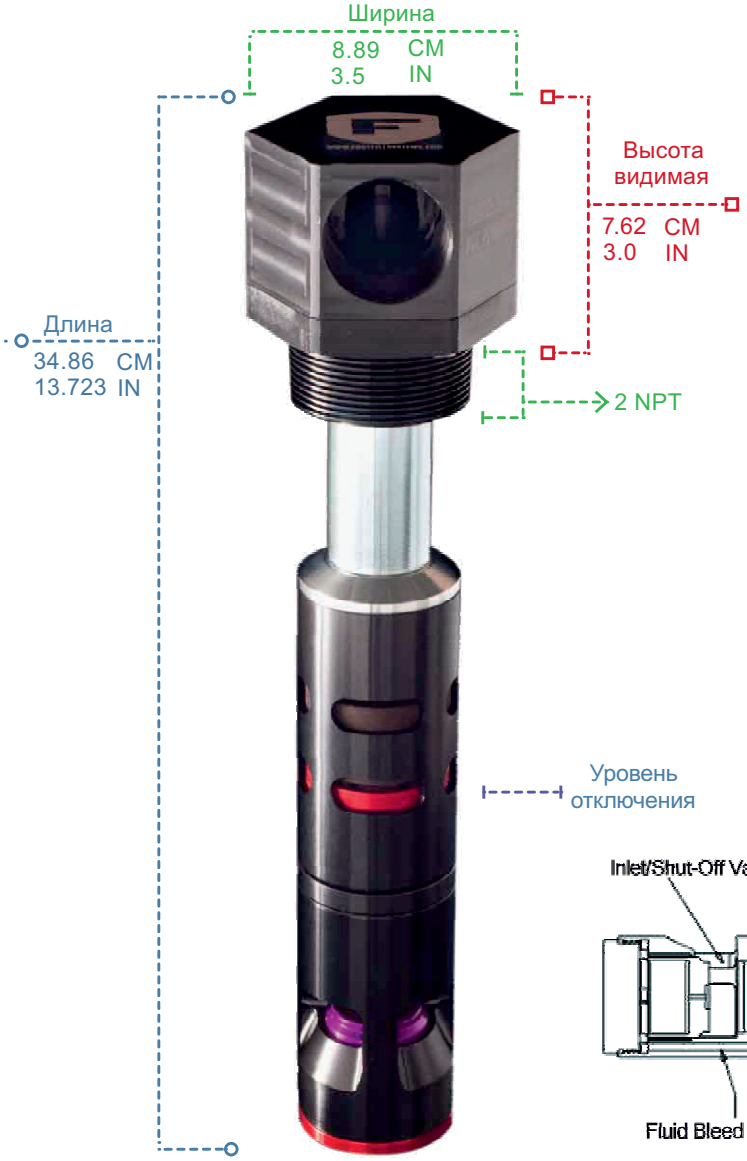

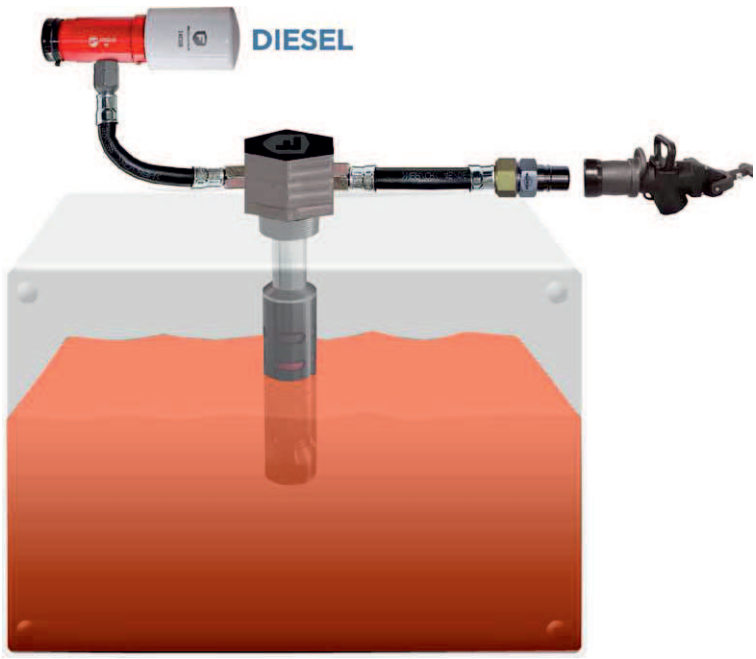

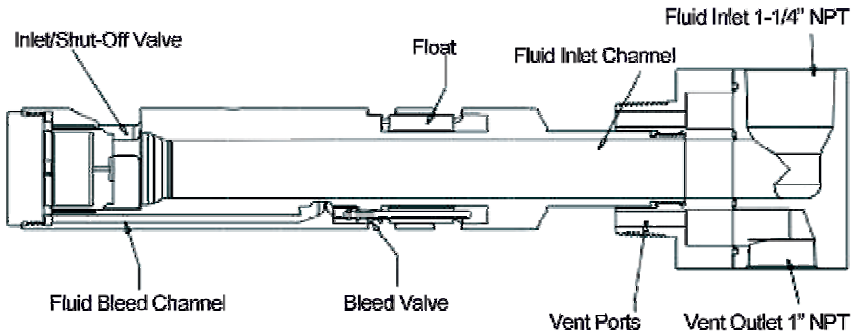

V, Max High		V, Max Standart		V, Min*		t, Max		t, Min	
302	Л/Мин	151	Л/Мин	19	Л/Мин	150º	F	-30º	F
80	GPM	40	GPM	5	GPM	65.6º	C	-34.4º	C

* Проверьте минимальную скорость заправляющей системы.

H PLA80 Hydraulic

Малый гидробак

То же что и PLA80, но была протестирована и настроена для заправки гидравлических жидкостей. С помощью клапана R150Sc и крана N150SB гидравлические баки могут быть надежно заполнены с использованием системы без давления. Максимальное давление заполнения до 125 PSI (8,93 Bar). Скорость заправки может изменяться в зависимости от вязкости жидкости.

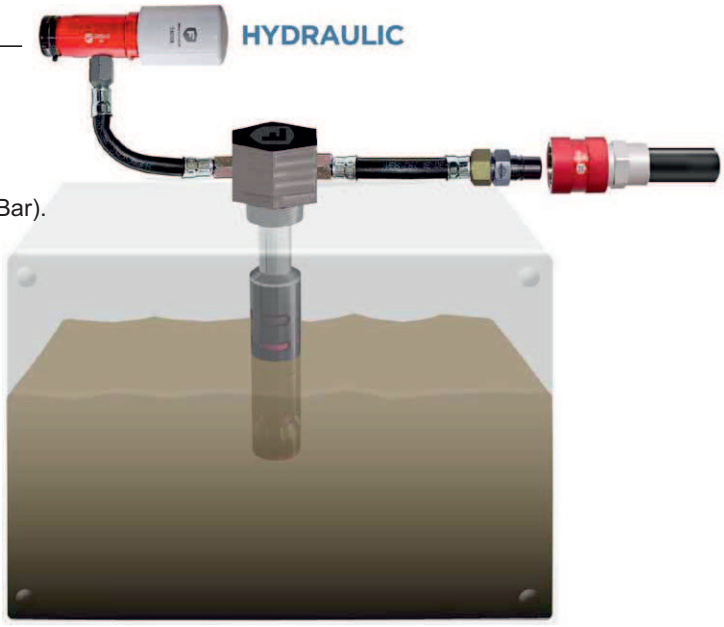

t, Max		t, Min		P,max	
150º	F	-30º	F	125	PSI
65.6º	C	-34.4º	C	8,93	Bar

Стандартные соединения

Четыре типа муфт на протяжении многих лет являются отраслевым стандартом для заправки моторного масла, охлаждающей жидкости, гидравлической жидкости и трансмиссионного масла. Кран и клапан определённой жидкости могут соединяться только между собой, т.к. имеют свой диаметр и расцветку.
Crankase - красный, моторное масло
Hydraulic - жёлтый, гидравлическое масло
Coolant - синий, охлаждающая жидкость
Transmission - серебристый, трансмиссионное масло

K OS100

Клапан для отбора проб

Клапан отбора проб масла из масляного картера двигателя

D Crankcase

N100p

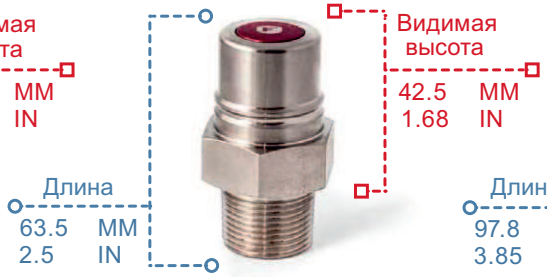

R100c

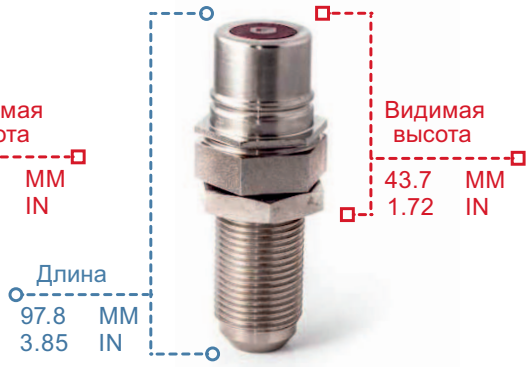

R100Jc

#12 JIC

P, рабочее		P, разрушения		Площадь		G/DN кран		G/DN клапан		Механизм фиксации
34.5	BAR	103.4	BAR	0.3051	IN^2	3/4”	MNPT	3/4”	MNPT	Цапфа
500	PSI	1500	PSI							

www.muftapro.ru / www.muftapro.com +7 499 429 09 88

F Hydraulic

Видимая высота
57 MM
2.25 IN
*59.2 MM
*2.33 IN

Длина
77.1 MM
3.03 IN
*79.2 MM
*3.12 IN

N300p
***N300Bp**

Видимая высота
48.4 MM
1.9 IN

Длина
69.4 MM
2.73 IN

R300c

Видимая высота
48.4 MM
1.9 IN

Длина
107 MM
4.21 IN

R300Jc
#12 JIC

P, рабочее		P, разрушения		Площадь		G/DN кран		G/DN клапан		Механизм фиксации
34.5	BAR	103.4	BAR	.2212	IN^2	3/4”	FNPT	3/4”	MNPT	Кулачковый
500	PSI	1500	PSI	.2212	IN^2					*Шарики SS

E Coolant

Видимая высота
38.4 MM
1.51 IN

Длина
58.4 MM
2.3 IN

N200p

Видимая высота
31.5 MM
1.24 IN

Длина
51.3 MM
2.02 IN

R200c

Видимая высота
56.2 MM
2.21 IN

Длина
110.5 MM
4.35 IN

R200Jc
#12 JIC

P, рабочее		P, разрушения		Площадь		G/DN кран		G/DN клапан		Механизм фиксации
34.5	BAR	103.4	BAR	.1122	IN^2	1/2”	MNPT	1/2”	MNPT	Цапфа
500	PSI	1500	PSI							

G Transmission

Видимая высота
43.6 MM
1.72 IN

Длина
63.7 MM
2.51 IN

N400p

Видимая высота
29.7 MM
1.17 IN

Длина
49.1 MM
1.93 IN

R400c

Видимая высота
54.4 MM
2.14 IN

Длина
108.8 MM
4.28 IN

R400Jc
#12 JIC

P, рабочее		P, разрушения		Площадь		G/DN кран		G/DN клапан		Механизм фиксации
34.5	BAR	103.4	BAR	.1136	IN^2	1/2”	MNPT	1/2”	MNPT	Кулачковый
500	PSI	1500	PSI							

Муфты R Series

Муфты серии R используются для заправки транспорта гидравлическими жидкостями. Муфты имеют две резьбы: внешнюю и внутреннюю.
НЕ СОЕДИНЯЙТЕ муфты R серии со стандартными клапанами.

Универсальные муфты

Универсальные муфты можно использовать со стандартными клапанами и клапанами серии R, только с моторным маслом Grankcase и охлаждающей жидкостью Coolant.

N100U

N200U

D Crankcase

N100Rp

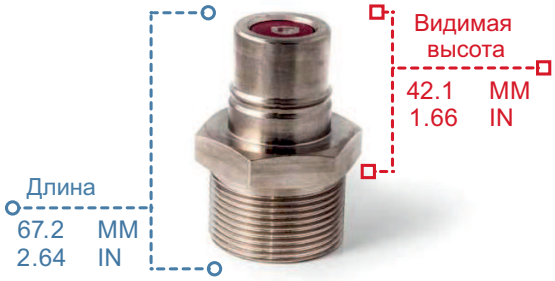

R100Rc

P, рабочее		P, разрушения		Площадь		G/DN кран		G/DN клапан	Механизм фиксации
34.5	BAR	103.4	BAR	.3640	IN^2	3/4”	FNPT	Внутр. 1-5/8” 12TPI Внеш. 1-5/16” 12TPI	Шарики SS
500	PSI	1500	PSI						

F Hydraulic

N300Rp

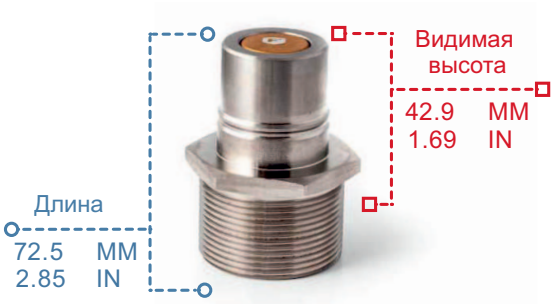

R300Rc

P, рабочее		P, разрушения		Площадь		G/DN кран		G/DN клапан	Механизм фиксации
34.5	BAR	103.4	BAR	.4207	IN^2	1”	FNPT	Внутр. 1-7/8” 12TPI Внеш. 1-5/8” 12TPI	Шарики SS
500	PSI	1500	PSI						

K SB100

Сервис Бокс

Сервис бокс может содержать в себе все необходимые клапана. Установленные в одном месте, позволяют проводить обслуживание гидравлических систем находясь в удобном и безопасном месте.

E Coolant

N200Rp

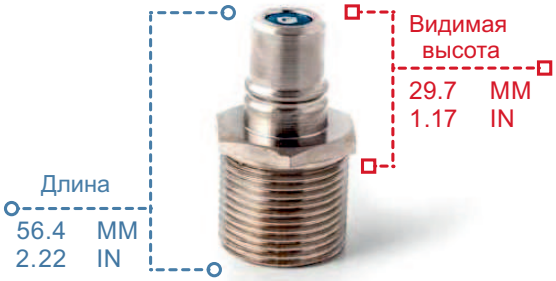

R200Rc

P, рабочее	P, разрушения	Площадь	G/DN кран	G/DN клапан	Механизм фиксации
34.5 BAR 500 PSI	103.4 BAR 1500 PSI	.1361 IN^2	1/2” FNPT	Внутр. 1-3/16” 12 TPI Внеш. 7/8” 14 TPI	Шарики SS

G Transmission

N400Rp

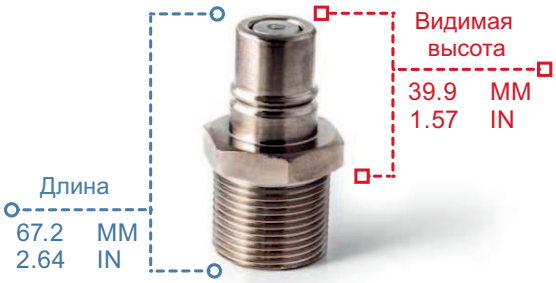

R400Rc

P, рабочее	P, разрушения	Площадь	G/DN кран	G/DN клапан	Механизм фиксации
34.5 BAR 500 PSI	103.4 BAR 1500 PSI	.2285 IN^2	3/4” FNPT	Внутр. 1-5/16” 12 TPI Внеш. 1-1/16” 12 TPI	Шарики SS

Разъёмы Matrix Flat Face серия 200

Сухие разъёмы Matrix серии Flat Face позволяют проводить подключения без переноса грязи как в сам разъём, так и в гидравлическую систему..
Это достигается за счёт плоского, полностью закрытого разъёма у муфты. Открывание происходит только в момент соединения муфты с клапаном.
Легко обслуживать, достаточно протереть чистой ветошью.
Серия разъёмов Flat Face представлена 13-ю цветами, которые могут соединяться только между разъёмами соответствующих цветов, исключая возможность смешения различных типов технологических жидкостей.

FFET 290

Мастер-ключ для слива жидкостей в системах Flat Face.
Не предназначен для заполнения систем.

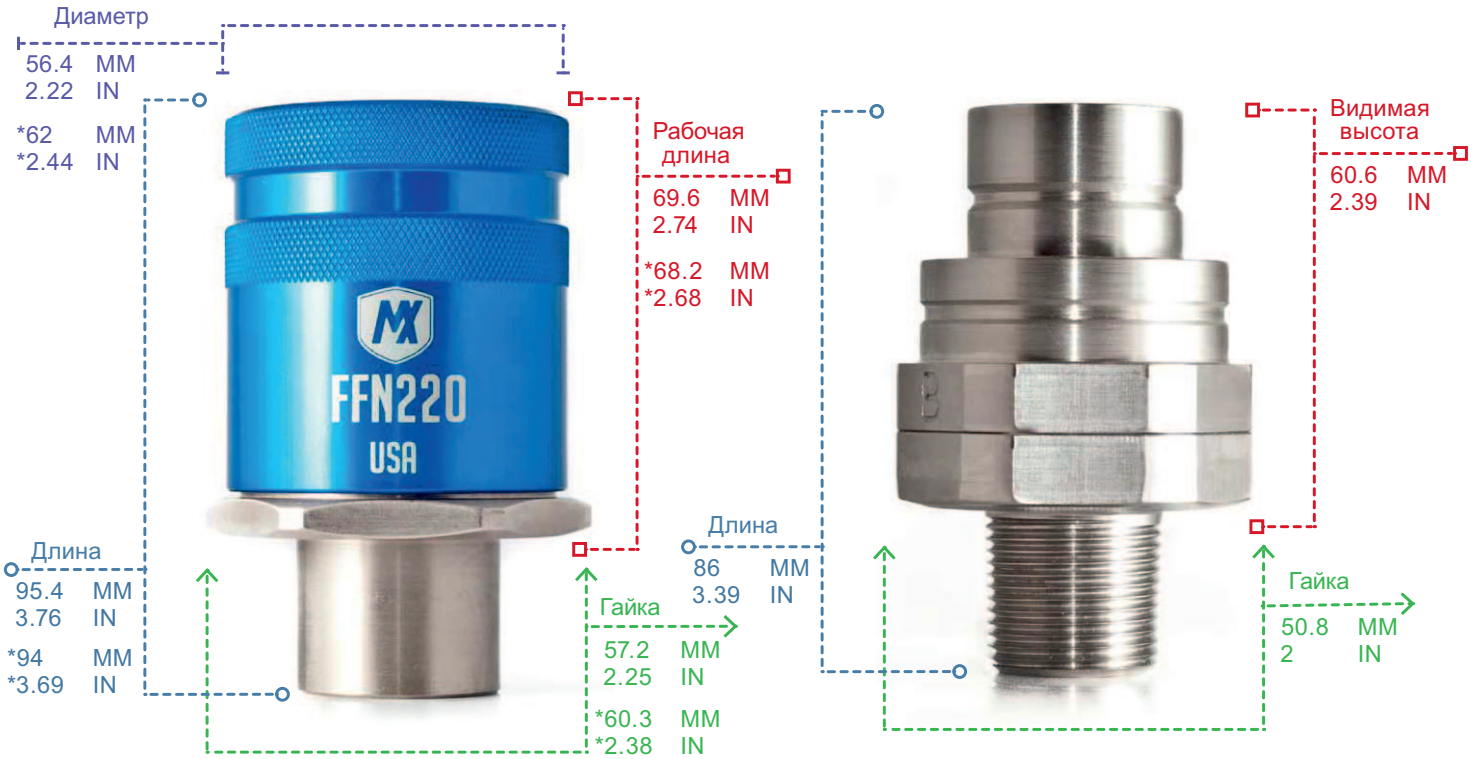

FFN210 FFR210	FFN220 FFR220	FFN230 FFR230	FFN240 FFR240	FFN245 FFR245	FFN250 FFR250	*FFN255 FFR255	FFN260 FFR260	FFN265 FFR265	FFN270 FFR270	*FFN275 FFR275	* FFN280 FFR280	*FFN285 FFR285
зелёный	голубой	пурпурный	серый	бирюзовый	оранжевый	серебро	жёлтый	коричневый	красный	розовый	золотой	металлик синий

P, nom		3/4” G/DN		Конструкция	JIC	Рекомендована крышка
103	BAR	Кран	FNPT	Анодированный алюминий.	Все ресиверы подходят для JIC фитингов.	
1500	PSI	Клапан	MNPT	Никелированная сталь.		
				Цветовой ключ для исключения перекрёстного смешения.		

Разъёмы Matrix серия 300

Matrix 34 это серия фирменных муфт и клапанов предназначенных для защиты от перекрёстного смешения гидравлических жидкостей.
300 серия Matrix работает при более высоком давлении, чем стандартные муфты и клапаны.
10 цветовых индикаторов муфт для облегчения выбора необходимого разъёма. Муфты и клапана различных цветов не соединяются между собой.

ET 290

Мастер-ключ для слива жидкостей в системах Matrix 300 серии.
Не предназначен для заполнения систем.

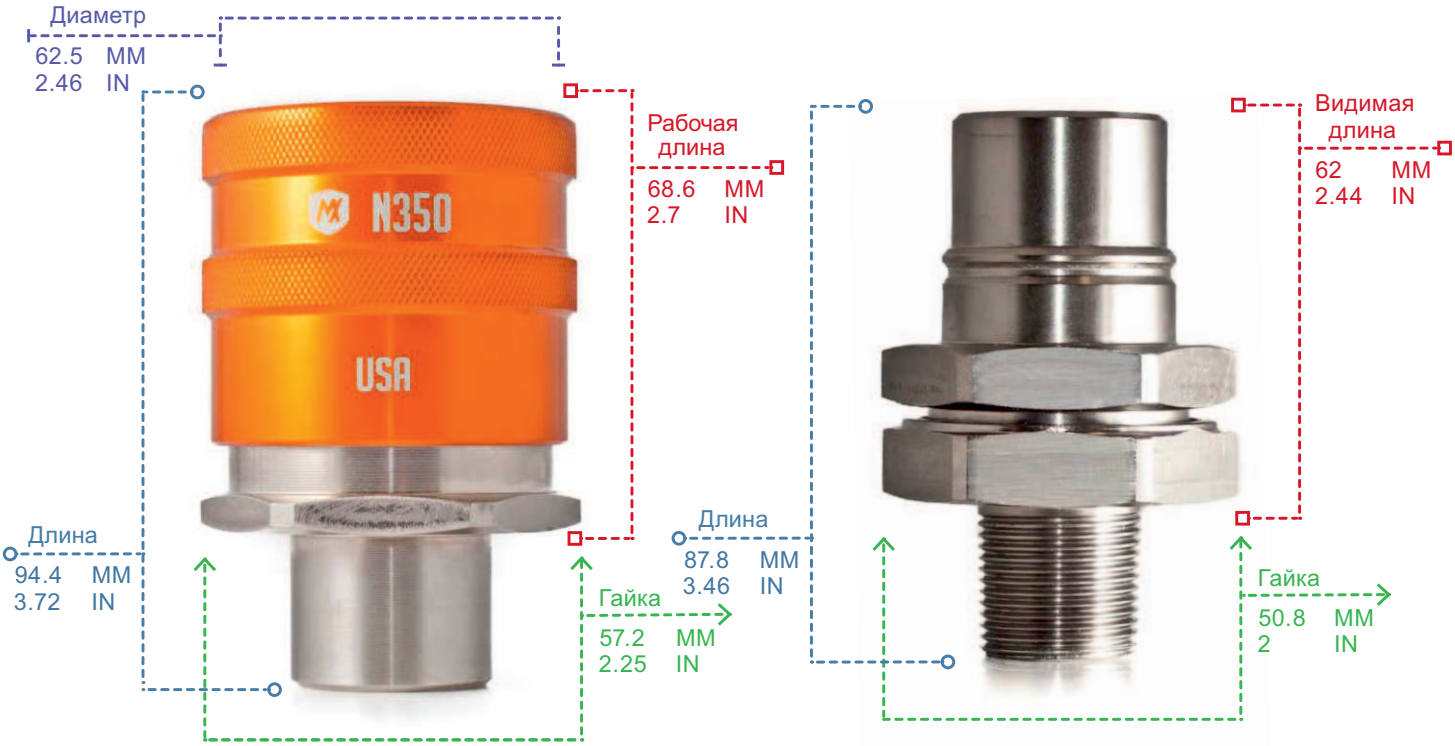

N305 R305	N307 R307	N210 R310	N320 R320	N330 R330	N340 R340	N350 R350	N360 R360	N370 R370	N380 R380
розовый	коричневый	зелёный	голубой	пурпурный	серый	оранжевый	жёлтый	красный	золотой

P, nom		3/4” G/DN		Конструкция	JIC
103	BAR	Кран	FNPT	Анодированный алюминий.	Все ресиверы подходят для JIC фитингов.
1500	PSI	Клапан	MNPT	Никелированная сталь.	
				Цветовой ключ для исключения перекрёстного смешения.	

Рекомендована крышка и заглушка

MX серия High Flow

Сегодня мы предлагаем следующее поколение сухих разъёмов Matrix - High Flow (высокая производительность).
Семь пар разъёмов с цветовой индикацией изготовленных из стали созданы для более надёжной и долговечной эксплуатации.
Не позволяют соединяться муфтам и клапанам различных цветов, тем самым предотвращая перекрёстное смешение гидравлических жидкостей.
Разработаны для высокой скорости заправки.

MXET-1

Мастер-ключ для слива жидкостей в системах MX серии.
Не предназначен для заполнения систем.

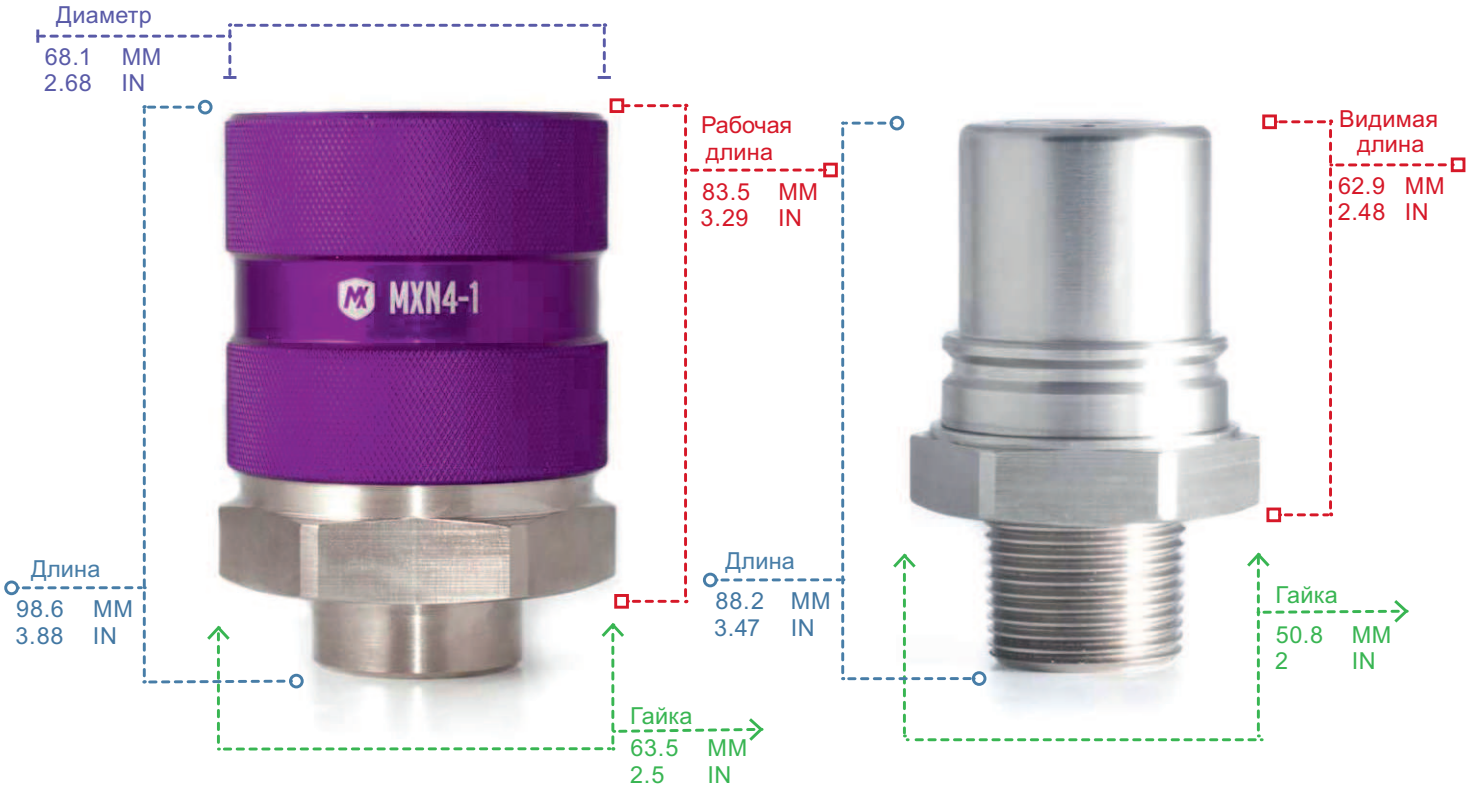

MXN1-1 MXR1-1	MXN2-1 MXR2-1	MXN3-1 MXR3-1	MXN4-1 MXR4-1	MXN5-1 MXR5-1	MXN6-1 MXR6-1	MXN7-1 MXR7-1
крансый	жёлтый	бирюза	пурпурный	голубой	медный	серый

P, nom		1” G/DN		Конструкция
34.5	BAR	Кран	FNPT	Анодированный алюминий.
500	PSI	Клапан	MNPT	Никелированная сталь.
				Цветовой ключ для исключения перекрёстного смешения.

Рекомендована крышка и заглушка

GN210 | GR210

Matrix Grancase - революционный запатентованный продукт. Это первый продукт серии Flat Face позволяющий проводить заправку и отключение с сохранением давления в подающей системе смазки. Это очень эффективное и безопасное решение несмотря на более высокое рабочее давление, до 5000 PSI.
Муфта оборудована запорным шаровым краном.

*** Не предназначено для систем смазки с автоматическим отключением.**

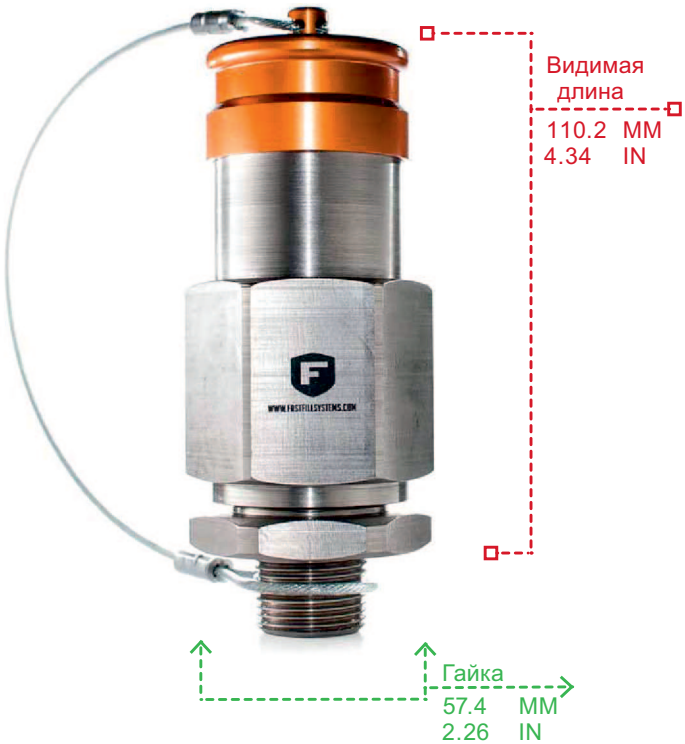

GN210	GR210	GN220	GR220
оранжевый	оранжевый	серый	серый

P, nom		3/4” G/DN		Конструкция	Решение	Решение	Рекомендована крышка и заглушка
345 5000	BAR PSI	Кран Клапан	FNPT MNPT	Никелированная сталь. Анодированный алюминий.	Выемка - паз	Подключение и отключение под давлением	

Восстановление кранов

Ремонтная Служба Nozzle Tech - это больше чем просто очистка деталей и замена уплотнений.
Наши обученные технические специалисты проверяют краны внутри и снаружи.
После устранения неполадок, краны комплектуются новыми запасными частями, части притираются и окрашиваются порошковыми эмалями.
Некоторые клиенты говорят, что отремонтированные краны работает даже лучше, чем новые.
Присылайте нам Ваши использованные краны сегодня, завтра Вы получите их в исправном состоянии.

* стоимость пересылки туда и обратно в стоимость ремонта не входит.

Nozzle TECH

Phone +1.801491.3600
Fax +1.801489.5976
Email contact @nozzletechusa.com

www.muftapro.ru / www.muftapro.com +7 499 429 09 88

Fast Fill Systems/CAT/Wiggins. Сводная таблица

	FAST FILL Кат. номер	Caterpillar® Кат. номер	Wiggins Кат. номер
Crankcase Кран & Клапан			
Crankcase Кран	N100	9S9273	OS2
Crankcase Кран с пробкой	N100P		OSP2
Crankcase Кран (Универсал)	N100U		
Crankcase Кран с пробкой (Universal)	N100UP		
Пробка - Crankcase кран	P100	9S9274	OP-12
Crankcase Клапан	R100	9S9271	ON2
Crankcase Клапан с крышкой	R100C		ONC2A
Crankcase Rec. (Bulkhead)	R100J		ON6
Crankcase Rec. w/ Nut&Cap (Blkhd)	R100JC		
Крышка - Crankcase клапан	C100	9S9272	C3B12P
R Series			
Crankcase Кран	N100R	126-7539	R15
Crankcase Кран с пробкой	N100RP		
Пробка - Crankcase Кран	P100R		
Crankcase Клапан	R100R		R16
Crankcase Клапан с крышкой	R100RC		
Крышка - Crankcase Клапан	C100R	110-8826	
Coolant Кран & Клапан			
Coolant Кран	N200	108-5455	EC280B8
Coolant Кран с пробкой	N200P		
Пробка - Coolant Кран	P200	108-5456	1209-8
Coolant Клапан	R200	1Q5459	EC285A8
Coolant Клапан с крышкой	R200C		
Крышка - Coolant Клапан	C200	5P3587	1208-8
R Series			
Coolant Кран	N200R	127-9087	R11
Coolant Кран с пробкой	N200RP		
Пробка - Coolant Кран	P200R		
Coolant Клапан	R200R		R12
Coolant Клапан с крышкой	R200RC		
Крышка - Coolant Клапан	C200R		
Hydraulic Кран & Клапан			
Hydraulic Кран	N300	108-5453	6000B12
Hydraulic Кранс пробкой	N300P		
Пробка - Hydraulic Кран	P300		6009-12
Hydraulic Клапан	R300	108-5454	6005A12
Hydraulic Клапан с крышкой	R300C		
Крышка - Hydraulic Клапан	C300	1Q5468	6008-12
R Series			
Hydraulic Кран	N300R	127-9088	R17
Hydraulic Кран с пробкой	N300RP		
Пробка - Hydraulic Кран	P300R		
Hydraulic Клапан	R300R	118-0166	R18
Hydraulic Клапан с крышкой	R300RC		
Крышка - Hydraulic Клапан	C300R	118-0165	
Transmission Кран & Клапан			
Transmission Кран	N400	126-7538	C-1807
Transmission Кран с пробкой	N400P		
Пробка - Transmission Кран	P400		P-1844
Transmission Клапан	R400	108-5456	P-1804
Transmission Клапан с крышкой	R400C		
Крышка - Transmission клапан	C400	SP3587	P-1880
R Series			
Transmission Кран	N400R	126-7538	R13
Transmission Кран с пробкой	N400RP		
Пробка - Transmission Кран	P400R		
Transmission Клапан	R400R		R14
Transmission Клапан с крышкой	R400RC		
Крышка - Transmission Клапан	C400R	110-8318	
Автоматические топливные краны			
Кран для заправки - Pit Boss	N150PB		ZZ9A1
Кран для заправки - Pit Boss с пробкой	N150PBP	4C6716	ZZ9A1
Кран для заправки - Pit Boss HD	N150PBHD		
Кран для заправки - Pit Boss HD с пробкой	N150PBHDP		
Кран для заправки - SureLoc	N150SL		
Кран для заправки - SureLoc с пробкой	N150SLP		
Кран для заправки - Classic	N150C		ZZF150
Кран для заправки - Classic с пробкой	N150CP		ZZF150
Кран для заправки	N150SB		ZS5
Комплект тросиков - Кран для заправки	P150		
Кран для заправки Fueler 100 Auto. 1 1/2"	N6		
Кран для заправки Fueler 100 Auto. 1 1/2" носик 12"	N6L		
Кран для заправки Fueler 100 Auto. 1 1/2" носик 18"	N618		
Уплотнение воротниковое (L.P. Front Seal)	FFN150-45		
Ручка для переноски	K1-N150C		
Разъём в сборе	K2-N150C		
Пистонный или диафрагменный механизм	K3-N150C		
Пистонный механизм в сборе	K4-N150C		
Рычаг On/Off	K5-N150C		
Поршень для диафрагмы	K6-N150C		
Pit Boss - Исполнительный комплект	K1-N150PB		KR91
Pit Boss - Механизм фиксации	K2-N150PB		KR92
Pit Boss - Корпус ручки	K3-N150PB		KR93

Топливные клапаны			
Топливный клапан - Сталь	R150S**	2G9000	ZN2A
Топливный клапан - Сталь с крышкой	R150SC**		ZNC2A
Топливный клапан - Алюминий	R150AL**	2G9000	ZN2A
Топливный клапан - Алюминий с крышкой	R150ALC**		ZNC2A
Топливный клапан - Обратный клапан	R150CV		
Cap - Топливный клапан	C150	9D0630	ZC20P
Установочный фланец с клапаном - (приварной)	G150W	3U-8761	ZNC4
Фланец (только) для G150W	FFF4C		
Установочный фланец с клапаном - (болтовой)	G150B	115-5151	ZNC3A
Фланец (только) для G150B	FFF5C		
Ремкомплект топливоприёмника	R150K		
Установочный комплект для клапана	R150SW		
Топливный клапан+обратный клапан			
В сборе	R150CV		
Клапан заменяемый	R150CVR		
Монтажный комплект	R150CVSW		
Адаптер в топливный кран/Стандартная заправка			
Адаптер - прямой	A150A		ZN6A
Адаптер - 90°	A150B		ZN6B
Адаптер - 45°	A150C		
Вентиляционные клапаны			
Вентиляционный клапан - стандарт (5")	V150	6G7803	ZV10
Вентиляционный клапан - полумуфта	V150A	3U-8762	ZV10A
Вентиляционный клапан - фланец болтовой	V150B		ZV10B
Вентиляционный клапан - с выходом NPT внутр.	V150C	5V6106	ZV10C
Вентиляционный клапан - Антивандал.	V150D	9G01965	ZV11
Вентиляционный клапан - Антивандал. (12")	V150DL12	4T1314	ZV11A
Вентиляционный клапан - патрубок 7"	V150L7		ZV10F
Вентиляционный клапан - патрубок 12"	V150L12		ZV10
Вентиляционный клапан - Большой объём	V150H		
Вентиляционный клапан - Большой объём, 1/2" муфта	V150HA		
Вентиляционный клапан - Большой объём, фланец	V150HB		
Вентиляционный клапан - Большой объём, с вых. NPT	V150HC		
Ремкомплект (Стандарт)	V150K	5T8645	K30285
Ремкомплект (Большой объём)	V150KHV		
Краны для бензина			
MF 1000 1"	N1U		
MF 1000 1"	N1L		
MF 2000 3/4"	N2U		
MF 2000 3/4"	N2L		
Краны для дизельного топлива			
Bigmouth Auto. 1"	N3		
Fuelmaster Auto. 1"	N4		
Fuelmaster Auto. 1", носик 12"	N4L		
Fuelmaster Top Cal. 1" с брызгозащитным воротником	N4T		
Краны для с/х			
MF 1000 Auto. Farm 1 1/2	N1UF		
MF 1000 Auto. Farm 1 1/2"	N1LF		
MF 2000 Auto. Farm 3/4"	N2UF		
MF 2000 Auto. Farm 3/4"	N2LF		
Муфта поворотная			
Муфта поворотная - 2"	S200		
Муфта поворотная - 1 1/2"	S150		ZS9
Муфта поворотная - 1 1/4"	S125		
Переходная поворотная муфта			
1 1/2" x 1 1/2"	AWS1515		
1 1/4" x 1 1/4"	AWS1414		
1 1/2" x 1 1/4"	AWS1514		
2" x 2"	AWS22		
Поворотная муфта угловая			
3/4" алюминий	AWS34		
1" алюминий	AWS10		
3/4" x 3/4" - 45° алюминий	AWSP34		
3/4" x 3/4" - 90° алюминий	AWSP349		
1" x 3/4" - 45° алюминий	AWSP134		
1" x 3/4" - 90° алюминий	AWSP1349		
1" x 1" - 45° алюминий	AWSP11		
1" x 1" - 90° алюминий	AWSP119		
Двойная поворотная муфта			
3/4" x 3/4"	AC3434		
1" x 3/4"	AC1034		
1" x 1"	AC1010		
Аварийная (обрывная) муфта			
3/4"	AB34		
3/4" Ремкомплект	BA34K		
1"	AB1		
1" Ремкомплект	BA1K		
1 1/4"	AB14		
1 1/4" Ремкомплект	BA14K		
1 1/2"	AB15		
1 1/2" Ремкомплект	BA15K		
2"	AB2		
2" Ремкомплект	BA2K		

3"	AB3		
3" Ремкомплект	BA3K		
Клапан отбора проб			
Клапан для отбора проб моторного масла	OS100		
Система «без давления»			
Клапан отключения системы без давления	V150PL		

www.muftapro.ru / www.muftapro.com
+7 499 429 09 88
www.nozzletechusa.com
+1.801.491.3600

FAST FILL SYSTEMS

Leader in Quality and Innovation

Certificate of Authorization

This certifies that

MUFTA PRO LTD.

is an authorized Distributor of Fast Fill Systems and has authority to stock, sell, and distribute Fast Fill Systems products for Russia.

JANUARY 1, 2014 - DECEMBER 31, 2014

Valid Through

As witnessed by Dean Mackey
CEO

Nozzle TECH

AUTHORIZED DISTRIBUTOR

FAST FILL SYSTEMS

MUFTA PRO LTD

is an authorized Distributor of Fast Fill Systems and has authority to stock, sell, and distribute Fast Fill Systems products effective:

January 1, 2012 through
December 31, 2013

DEAN E. MACKEY MANAGING DIRECTOR

FASTFILLSYSTEMS.COM PHONE **+1 (801) 491-3600**

Nozzle TECH

СИСТЕМА СЕРТИФИКАЦИИ ГОСТ Р

ФЕДЕРАЛЬНОЕ АГЕНТСТВО ПО ТЕХНИЧЕСКОМУ РЕГУЛИРОВАНИЮ И МЕТРОЛОГИИ

Добровольная сертификация

СЕРТИФИКАТ СООТВЕТСТВИЯ

№ РОСС US.AB86.H00702

Срок действия с 30.03.2012 по 29.03.2015

№ 0759690

ОРГАН ПО СЕРТИФИКАЦИИ рег. № РОСС RU.0001.11AB86.ОРГАН ПО СЕРТИФИКАЦИИ ПРОДУКЦИИ ООО "ИНТЕРСЕРТ". 117279, г. Москва, ул. Профсоюзная, д. 93А, оф. 423, тел. (495) 335-42-88, факс (495) 335-42-88, E-mail intersert@bk.ru.

ПРОДУКЦИЯ Соединения трубопроводов. Перечень продукции согласно Приложению (Бланк № 0550043). Серийный выпуск по соглашению дистрибьютора FFS-03/12RU-MUFTAPRO от 01 марта 2012 г.

код ОК 005 (ОКП): 37 9900

СООТВЕТСТВУЕТ ТРЕБОВАНИЯМ НОРМАТИВНЫХ ДОКУМЕНТОВ ГОСТ 15763-2005

код ТН ВЭД России: 8481 90 000 0

ИЗГОТОВИТЕЛЬ "Fast Fill Systems is a division of Nozzle Tech™ USA, LLC". Адрес: 1195 Spring Creek PL STE G Springville, Utah 84663 U.S.A, Соединенные Штаты Америки.

СЕРТИФИКАТ ВЫДАН ООО "МуфтаПРО". ИНН: 7721718320. Адрес: 109117, г. Москва, Волгоградский просп., д.107, корп. 4, оф. 17. Телефон +7(499)429-0988.

НА ОСНОВАНИИ Протокол испытаний № 702-337-0212 от 29.03.2012 г., ИЛ ООО "СЕРВИСТЕХНОПРОМ", рег. № РОСС RU.0001.21МТ82 от 14.04.2011 г., адрес: 127015, г. Москва, Бумажный проезд, д. 14

ДОПОЛНИТЕЛЬНАЯ ИНФОРМАЦИЯ Схема сертификации: 2.

ДЛЯ СЕРТИФИКАТОВ

М.П.

Руководитель органа _____ (подпись) Т.О. Дмитриева (инициалы, фамилия)

Эксперт _____ (подпись) Р.А. Перепелкин (инициалы, фамилия)

Сертификат не применяется при обязательной сертификации

СИСТЕМА СЕРТИФИКАЦИИ ГОСТ Р

ФЕДЕРАЛЬНОЕ АГЕНТСТВО ПО ТЕХНИЧЕСКОМУ РЕГУЛИРОВАНИЮ И МЕТРОЛОГИИ

№ 0550043

ПРИЛОЖЕНИЕ

К сертификату соответствия № РОСС US.AB86.H00702

Перечень конкретной продукции, на которую распространяется действие сертификата соответствия

код ОК 005 (ОКП) код ТН ВЭД России	Наименование и обозначение продукции, ее изготовитель	Обозначение документации, по которой выпускается продукция
37 9900 8481 90 000 0	Соединения трубопроводов. Перечень продукции:	
	Быстроразъёмные соединения, для гидравлических жидкостей: - Фитинг: N100, P100, N200, P200, N300, P300, N400, P400, Matrix и их модификации - Клапан: R100, C100, R200, C200, R300, C300, R400, C400, EPK100, Matrix и их модификации - Муфта разрывная: AB34, AB1, AB14, AB15, AB2, AB3 - Муфта поворотная: S75, S100, S125, S150, S200, AC3434, AC1010 - Адаптер: A150A, A150B, A150C - Комплекты для монтажа: G150, FFF4C, FFF5C, R150SW - Донный клапан: R150S, R150A, R150CV, R150CVR, K150CVR-J и их модификации PLA 150-M SV и его модификации - Дыхательный клапан: V150 и его модификации - Клапан контроля уровня: PLA 150-M и его модификации - Фильтр воздушный: FFV150 и его модификации - Сигнальная линия: PL-P и её модификац	
	ИЗГОТОВИТЕЛЬ: "Fast Fill Systems is a division of Nozzle Tech™ USA, LLC" 1195 Spring Creek PL STE G Springville, Utah 84663 U.S.A, Соединенные Штаты Америки	

ДЛЯ СЕРТИФИКАТОВ

М.П.

Руководитель органа _____ подпись — Т.О. Дмитриева инициалы, фамилия

Эксперт _____ подпись — Р.А. Перепелкин инициалы, фамилия

www.muftapro.ru / www.muftapro.com www.nozzletechusa.com
+7 499 429 09 88 +1.801.491.3600

СИСТЕМА СЕРТИФИКАЦИИ ГОСТ Р

ФЕДЕРАЛЬНОЕ АГЕНТСТВО ПО ТЕХНИЧЕСКОМУ РЕГУЛИРОВАНИЮ И МЕТРОЛОГИИ

Добровольная сертификация

СЕРТИФИКАТ СООТВЕТСТВИЯ

№ РОСС US.AB86.H00701

Срок действия с 30.03.2012 **по** 29.03.2015

№ 0759691

ОРГАН ПО СЕРТИФИКАЦИИ рег. № РОСС RU.0001.11AB86.ОРГАН ПО СЕРТИФИКАЦИИ ПРОДУКЦИИ ООО "ИНТЕРСЕРТ". 117279, г. Москва, ул. Профсоюзная, д. 93А, оф. 423, тел. (495) 335-42-88, факс (495) 335-42-88, E-mail intersert@bk.ru.

ПРОДУКЦИЯ Кран топливораздаточный: Pitboss N150PB, Classic N150C, Sureloc N150SL, Raptor N150R, Titan N150T и их модификации. N1, N2, N3, N4, N6 и их модификации. Серийный выпуск по соглашению дистрибьютора FFS-03/12RU-MUFTAPRO от 01 марта 2012 г.

код ОК 005 (ОКП): 37 1220

СООТВЕТСТВУЕТ ТРЕБОВАНИЯМ НОРМАТИВНЫХ ДОКУМЕНТОВ ГОСТ Р 53672-2009

код ТН ВЭД России: 8481 80 819 0

ИЗГОТОВИТЕЛЬ "Fast Fill Systems is a division of Nozzle Tech™ USA, LLC". Адрес: 1195 Spring Creek PL STE G Springville, Utah 84663 U.S.A. Соединенные Штаты Америки.

СЕРТИФИКАТ ВЫДАН ООО "МуфтаПРО". ИНН: 7721718320. Адрес: 109117, г. Москва, Волгоградский просп., д.107, корп. 4, оф. 17. Телефон +7(499)429-0988.

НА ОСНОВАНИИ Протокол испытаний № 701-337-0212 от 29.03.2012 г., ИЛ ООО "СЕРВИСТЕХНОПРОМ", рег. № РОСС RU.0001.21МТ82 от 14.04.2011 г., адрес: 127015, г. Москва, Бумажный проезд, д. 14

ДОПОЛНИТЕЛЬНАЯ ИНФОРМАЦИЯ Схема сертификации: 2.

ДЛЯ СЕРТИФИКАТОВ

М.П.

Руководитель органа _____ (подпись) Т.О. Дмитриева (инициалы, фамилия)

Эксперт _____ (подпись) Р.А. Перепелкин (инициалы, фамилия)

Сертификат не применяется при обязательной сертификации

SURELOC
N150SL